www.twhoau.com Tel:0755-27575531 Fax:0755-27576267-805

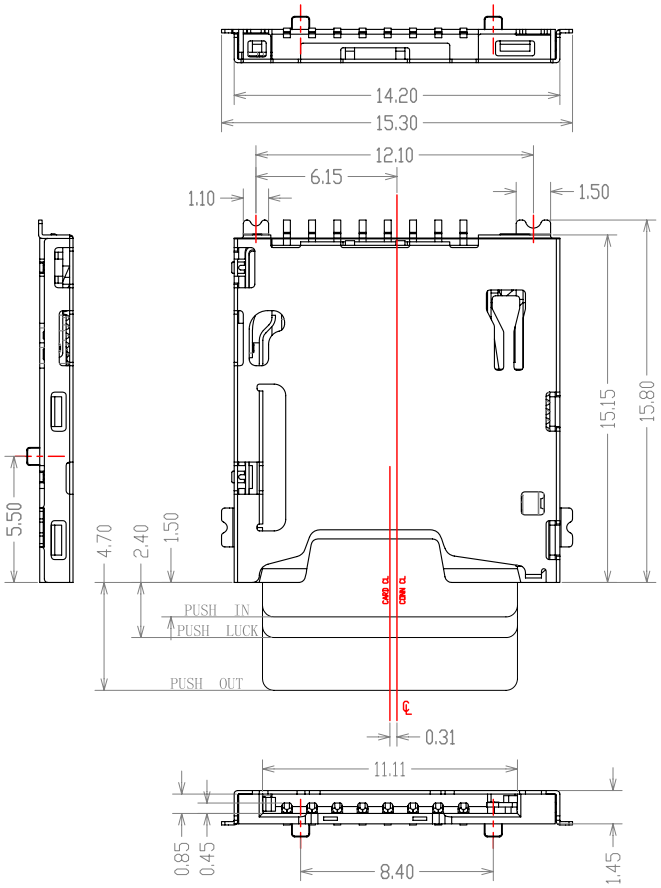

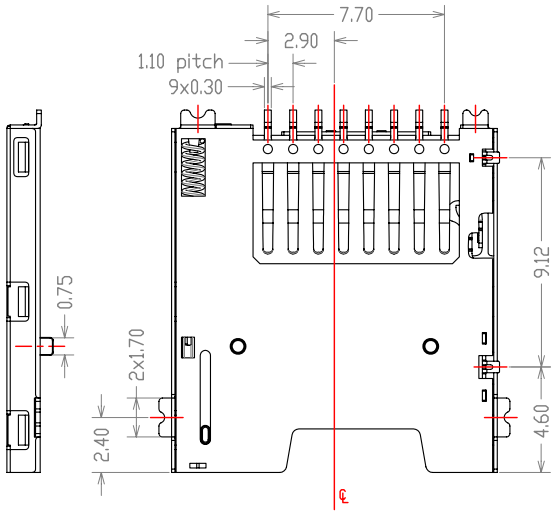

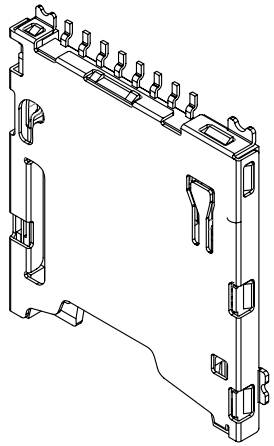

Specification

*Electrical Characteristics:
Contact Current Rating:0.5 Amperes.
Dielectric Withstanding Voltage:AC500V r.m.s.
Insulation Resistance:1000 MΩ Minimum.
Contact Resistance:100 mΩ Maximum.

*Environmental:
Operating Temperature:-25° C~+85° C.

*Environmental:
Mating Cyeles:5,000 Insertions.

*Mechanical Characteristics:
Card Push Insertion/Out Force:0.7~1.20kgf.
Contact Separation Force:0.20kgf Minimum.

*Material:
Insulator:HI-Temp Plastic UL 94V-0 Rated.
Cantact:Copper Alloy(t=0.15mm).
Shell:Stainless Steel (t=0.15mm).
Spring:SWP.

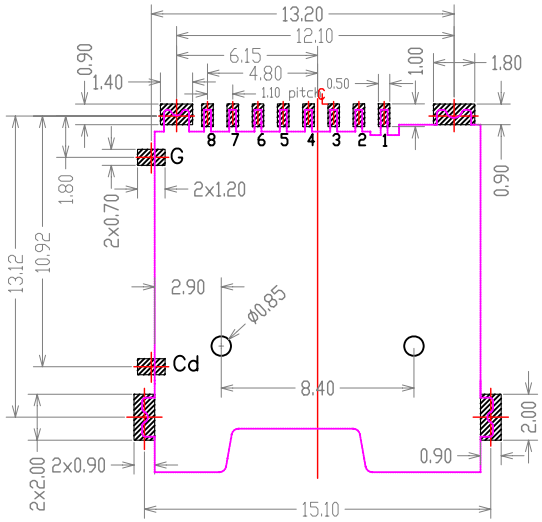

RECOMMENDED PCB LAYOUT
(ALL TOLERANCE ARE ±0.05)

CARD DETECTION SWITCH	
WHEN CARD IS EJECTED	WHEN CARD IS INSERED
OPEN Cd G	CLOSE Cd G

Pin No.	Pin assigenment	Pin No.	Pin assigenment
1	DAT2	5	CLK
2	CD/DAT3	6	VSS
3	CMD	7	DAT0
4	VDD	8	DAT1

深圳市华宇创精密电子有限公司

TOLERANCE: X.X ±0.30 X.XX ±0.25 X.XXX ±0.15 X.° ±2° X.X° ±0.5°	DRAWED BY : 吴迪	DATE : 2013-08-15	PART NAME: TF PUSH 外焊1.45H有柱
	CHECKED BY: 马跃	DATE : 2013-08-15	PART NO. HYC10-TF08-145
			MOLD NO.
UNIT: mm [inch]	APPROVED BY: 邱国夷	DATE : 2013-08-15	DRAW NO: HYC-TF13081503
SCALE:1:1 SIZE: A4			SHEET NO. 1 OF 2

www.twhoau.com Tel:0755-27575531 Fax:0755-27576267-805

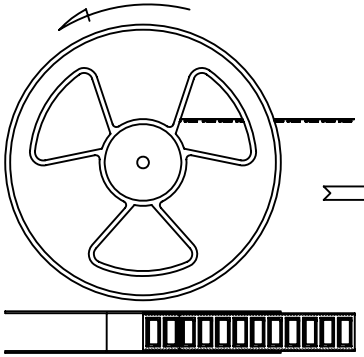

一，收料方向如图，逆时针收料.卷带前后各留10个空位。

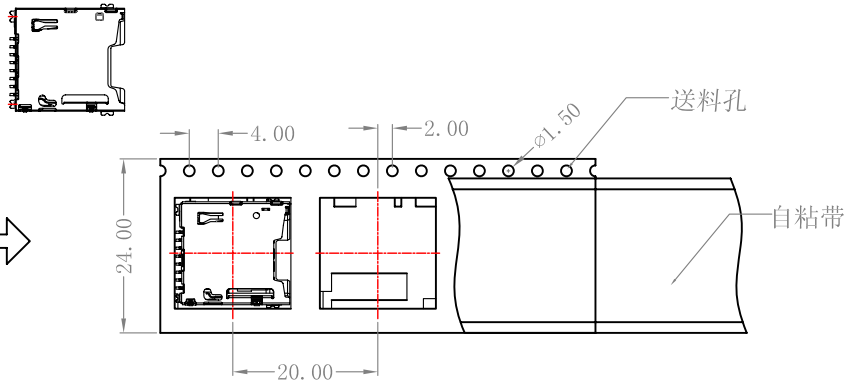

二，产品放置如图。自粘带封装时不可盖住送料孔。

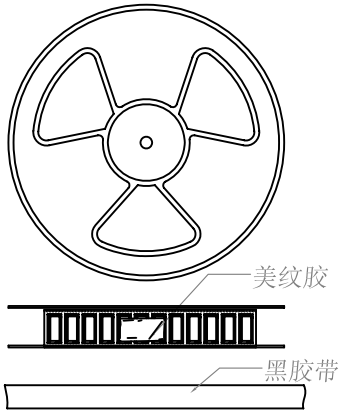

三，每盘包完1000PCS后，用美纹胶粘在自粘带上。再用黑胶带把卷包好的产品包起来，用美纹胶粘好。

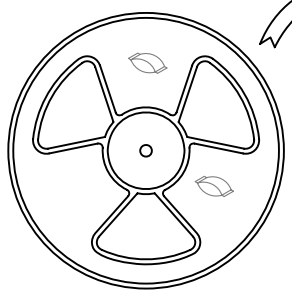

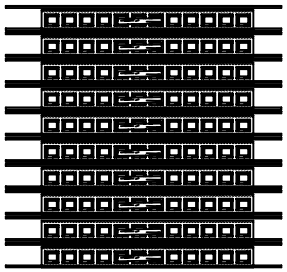

四，拿10卷卷装好的产品，放入PE袋内。每袋放2PCS干燥剂。

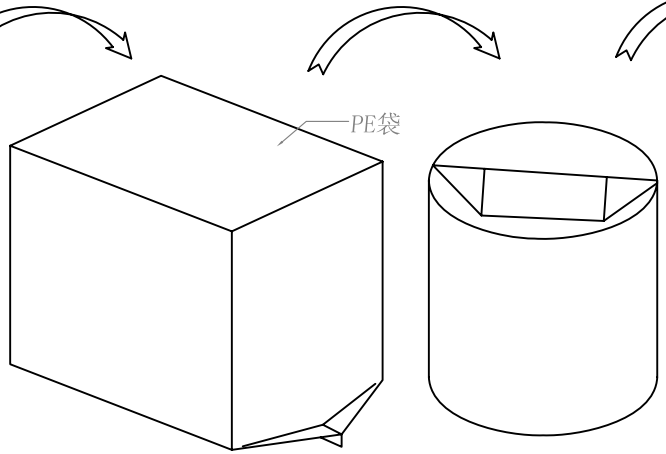

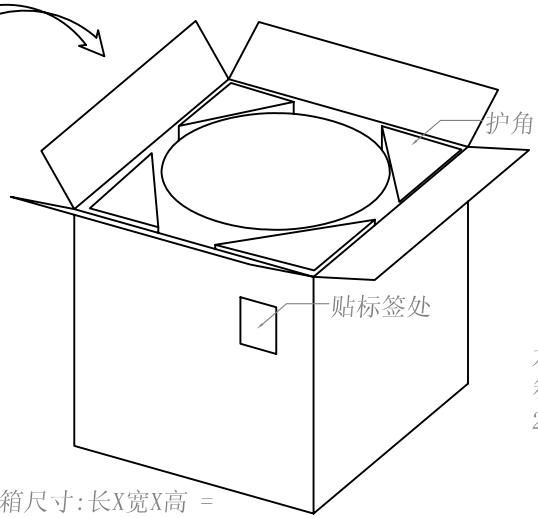

外箱尺寸:长X宽X高 = 345X345X300mm

五，将封好的PE袋装入纸箱内，每个转角处放一个护角,用Tape将纸箱封实。标签贴在纸箱侧麦右上方。

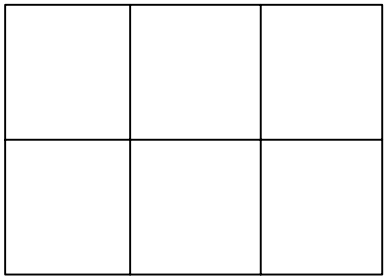

六，栈板长宽均为1100mm，每层可放9箱成品，可放6层共54箱成品。(限高2米)

深圳市华宇创精密电子有限公司				
TOLERANCE: X.X ±0.30 X.XX ±0.25 X.XXX ±0.15 X.° ±2° X.X° ±0.5°	DRAWED BY : 吴迪	DATE : 2013-08-15	PART NAME: TF PUSH 外焊1.45H有柱	
	CHECKED BY: 马跃	DATE : 2013-08-15	PART NO.	HYC10-TF08-145
UNIT: mm [inch]			MOLD NO.	
	APPROVED BY: 邱国夷	DATE : 2013-08-15	DRAW NO:	HYC-TF13081503
SCALE:1:1	SIZE: A4		SHEET NO.	2 OF 2

深圳市华宇创精密电子有限公司

可靠性测试记录表

测试原由 (TEST REASON)	□新 产 品 (NEW PRODUCT) □ 品 质 异 常(QUALITY) □ECN □DCN □量 产 抽 检(MASS PRODUCTION) ■其 他(OTHERS)_____		
测试项目 (TEST ITEM)	寿命测试	报告编号 (Report NO.)	2015100501
实验设备 (TEST EQUIPMENT)	寿命测试机	日 期 (DATE)	2015-10-5
品 号 (PART NO.)	TF外焊1.45H卡座	送样人(单位) (REQUIRED BY)	工程部

一.测试目的(TEST):

评估产品寿命前、后外观及功能是否符合规格要求。

二.测试条件(TEST CONDITION):

1. 高温：260度±5度/3分钟(寿命测试前）。
2. 接触抗值：Ri≦40mΩ（寿命测试前）；Ri≦100mΩ（寿命测试后）。
3. 绝缘测试：DC:500V; T≧1 minute;R≧1000 MΩ(寿命测试前后)。
4. 耐压测试：DC:500V; I=0.5mA;T≧1 minute(寿命测试前后)。
5. 寿命次数：3000次;
6. 样品数： 4PCS

三.测试方法(TEST MEANS):

將OK产品插入测试卡(TF卡厚度0.78mm)，然后置于寿命测试治具上进行PUSH/PUSH3000次.(如下图示)

1.寿命测试机

2.、设定寿命次数

四.测试判定标准(TEST REQUIREMENTS):

1.高温后无起泡，卡座无塑性变形，平面度0.12mm以内等。
2.寿命后外观检查：端子无跪PIN、断PIN不良等。
3.寿命后PUSH功能是否顺畅。
4.测试之阻抗值需在SPEC内；绝缘、耐压性能是否OK。

五.测试結果(EXPERIMENTAL RESULT):

1.测试前、后外观检查OK，高温后卡座无起泡，无塑性变形，平面度在0.12mm以内；

寿命前外观OK

寿命后外观OK

2.寿命后 PUSH功能顺畅OK;

寿命前PUSH OK

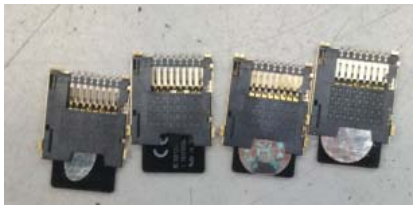

寿命后PUSH OK

3. 测试之阻抗值如下: (单位:mΩ)

SPEC	样品	TF九片端子									判定
		1PIN	2PIN	3PIN	4PIN	5PIN	6PIN	7PIN	8PIN	CD	
寿命前Ri≦40mΩ	1	29	26	31	29	28	33	36	35	OK	OK
	2	31	29	25	30	36	32	37	34	OK	OK
	3	32	26	26	32	34	33	32	36	OK	OK
	4	33	28	31	32	28	32	35	33	OK	OK
寿命后Ri≦100mΩ	1	36	41	43	46	41	40	39	41	OK	OK
	2	43	43	40	39	41	42	46	42	OK	OK
	3	43	44	43	39	37	41	44	41	OK	OK
	4	45	42	49	38	39	37	43	39	OK	OK

4. 寿命前后绝缘测试结果如下:

SPEC	样品	PIN组合								判定
		1-2PIN	2-3PIN	3-4PIN	4-5PIN	5-6PIN	6-7PIN	7-8PIN	CD	
DC:500V; T≧1 minute; R≧1000 MΩ	1	OK	OK	OK	OK	OK	OK	OK	OK	OK
	2	OK	OK	OK	OK	OK	OK	OK	OK	OK
	3	OK	OK	OK	OK	OK	OK	OK	OK	OK
	4	OK	OK	OK	OK	OK	OK	OK	OK	OK
	1	OK	OK	OK	OK	OK	OK	OK	OK	OK
	2	OK	OK	OK	OK	OK	OK	OK	OK	OK
	3	OK	OK	OK	OK	OK	OK	OK	OK	OK
	4	OK	OK	OK	OK	OK	OK	OK	OK	OK

5. 寿命前、后耐压测试結果如下:

SPEC	样品	PIN组合								判定
		1-2PIN	2-3PIN	3-4PIN	4-5PIN	5-6PIN	6-7PIN	7-8PIN	CD	
DC:500V; I=0.5mA; T≧1 minute	1	OK	OK	OK	OK	OK	OK	OK	OK	OK
	2	OK	OK	OK	OK	OK	OK	OK	OK	OK
	3	OK	OK	OK	OK	OK	OK	OK	OK	OK
	4	OK	OK	OK	OK	OK	OK	OK	OK	OK
	1	OK	OK	OK	OK	OK	OK	OK	OK	OK
	2	OK	OK	OK	OK	OK	OK	OK	OK	OK
	3	OK	OK	OK	OK	OK	OK	OK	OK	OK
	4	OK	OK	OK	OK	OK	OK	OK	OK	OK

六.綜合判定:

PASS

备注(REMARKS):

核准(APPROVED): Choice 审查(CHECK): furong 测试(TESTER): 黄艳霞